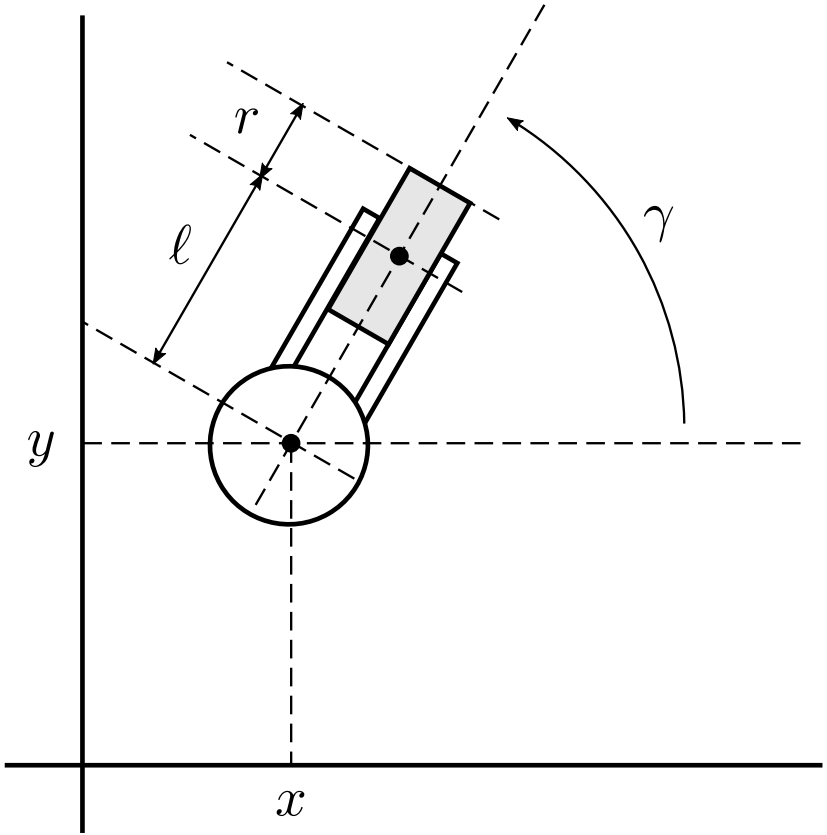
r
ℓ
γ
y
x

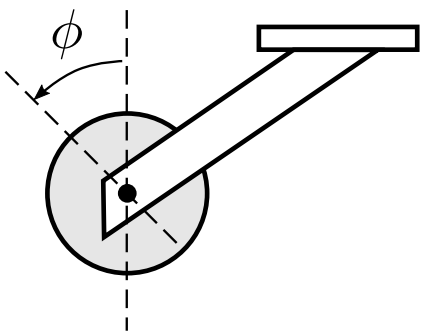
ϕ